MONTÁŽ HLINÍKOVÉ PROFILU

- do drážek lze zasunout šestihr. šroub M4 pro přidělání jakéhokoli laserové dílu
- pro přisazení profilu se dá profil navrtat a montovat tak šroubem zevnitř skrz profil

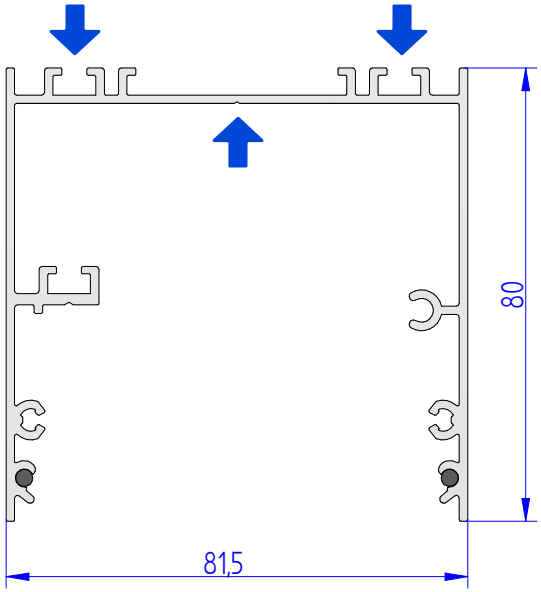

OSAZENÍ HLINÍKOVÉ PROFILU

- vstup pro napájecí kabel lze udělat na horní ploše profilu nebo v bočnicích
- osadit lze gumovými průchodkami nebo vývodkami IP65
- na každý projekt lze vstupy připravit individuálně

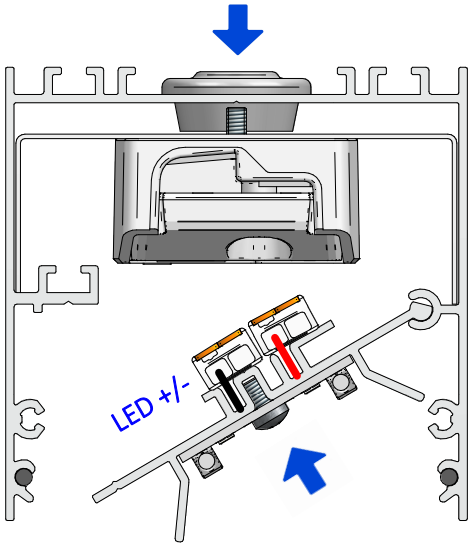

- do profilu se osadí nosník s napaječem a svorkovnicí pro připojení přívodního kabelu
- následně se osadí hliníkový profil s led moduly, který se připojí wago svorkami k připraveným vodičům z napaječe. Ve WAGO se spojují stejné barvy
- nosník s LED se zasadí do hlavního profilu jako pant a zajistí samořezným šroubem
- při manipulaci s led moduly dejte pozor, ať se čipy jakkoli neporuší
- nakonec se zacvakne polykarbonátový difuzorr

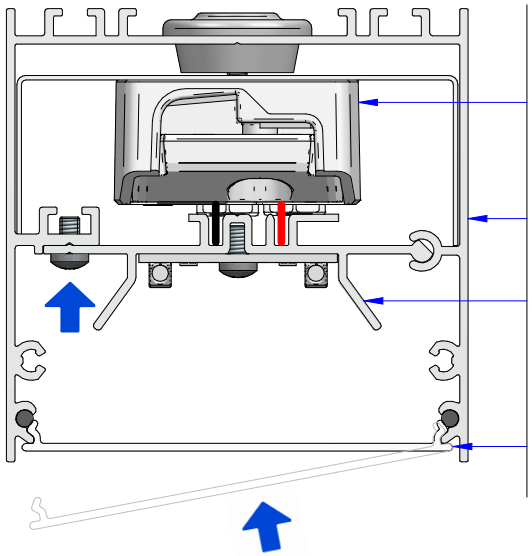

ROZMĚRY SVÍTIDLA - délka 500 - 3000mm / vždy musí být násobky 250mm

HMOTNOST SVÍTIDLA 2,5kg / m

INSTALACE A PROVOZ SVÍTIDLA

- Montáž svítidla smí provádět pouze osoba s odpovídající kvalifikací vydanou do 30.6.2022 dle vyhlášky č. 50/1978 Sb. nebo od 1.7.2022 dle Zákona č. 250/2021 Sb.
- Připojení a odpojení svítidel musí být provedeno pouze v beznapěťovém stavu.
- POZOR! Pokud je svítidlo vyrobeno pro daný typ regulace (DALI, SwitchDimm, Switch Control, DSI, 1-10V), může být pod napětím i ve zhasnutém stavu. Vždy si ověřte, zda je svítidlo skutečně bez napětí!!!
- Maximální příkon svítidel může být vždy maximálně takový, který je uveden na štítku svítidla.
- Po vybalení svítidla připevněte svítidlo pomocí spojovacího materiálu (není součástí balení) za montážní prvky na svítidle.
- V případě připojení svítidla v instalační krabici IP65, propíchněte membránu v místě, kde bude přiveden přívodní kabel a připojte kabel pomocí přibalených WAGO svorkovnic stejně dle barevného označení. Poté uzavřete krabici pomocí dvou šroubů a proveďte zkoušku funkčnosti svítidla.
- V případě připojení svítidla kabelem, které je v krytí IP65, je nutné kabel připojit do krabice nebo konektoru s dostatečným krytím min. IP65.

ÚDRŽBA SVÍTIDLA

- Interval údržby svítidla je stanoven 1x za rok. V případě, že je svítidlo instalováno v prostředí s větším výskytem prachu a nečistot, doporučujeme tento interval zkrátit tak, aby nedošlo k degradaci světelného toku vlivem přehřátí na základě nečistotami zanesených chladících ploch. Je zakázané čistit tlakovou vodou jakékoli svítidlo, hrozí poškození izolace!!
- Plastový difuzor i těleso svítidla lze čistit běžnými čistícími prostředky. Není dovoleno používat abrazivní prostředky a rozpouštědla.
- Samotné čipy není dovoleno žádným způsobem čistit! Může dojít k poškození jejich luminoforu, a tím k znehodnocení čipu nebo celého modulu.

LIKVIDUJTE ODPAD KE KONCI DOBY ŽIVOTNOSTI VÝROBKU PODLE PLATNÝCH ZÁKONNÝCH USTANOVENÍ

MĚŘÍTKO 1:1 NEUV.	FORMÁT ISO 5457	PROMÍTÁNÍ ISO 5456-2	DRSNOST ISO 1302 Ra	MATERIÁL	
3:1	A0		DATUM ISO 129-2005 CZE	POLOTOVAR	–
VERZE	ZMĚNA		DATUM / PODPIS	POVRCHOVÁ ÚPRAVA	
REV.1			–		
REV.2			–	HRUBOST	ISO2768-mK / HMOTNOST
REV.3			–	TOLERANCE	ISO8015
REV.4			–		
KONSTRUKTÉR	Libor Mach	THOME LIGHTING		NÁZEV	MONTÁŽNÍ NÁVOD
NÁKLAD.	Libor Mach			TYP	LIMA / HOLOŽKA
KONTROLOVAL	–				
SCHVÁLIL	Jiří Tibec			CELKO VÝKRESU	VERZE/REVIZE / LIST / LISTŮ
TECHNOLOG		© THOME Lighting s.r.o.			V0.0 / 1 / 1
DATUM	10.01.2024	DOKUMENT PODLE ISO 16016			